AVANTGARDE

Facade Systems

کاتالوگ مشخصات فنی و اجرایی سیستم های:

کرتین وال – لوور و سایه بان – کامپوزیت – سرامیک خشک – نرده و درزهای انبساط

AVANTGARDE Facade Systems

2

www.alucad.co

www.alucad.ir

دفتر مرکزی:

تهران، خیابان وزرا، روبروی خیابان سی و هفتم، مجتمع ولیعصر۲

واحد ۲۵۵ تلفکس: ۳-۸۸۶۴۷۶۰۲ ۰۲۱

وب سایت: WWW.ALUCAD.CO

پست الکترونیک: ALUCAD.CO@GMAIL.COM

ALUMINIUM & UPVC SYSTEMS

آلوم کار دینه

سقف های شیشه ای
سری SKY-50 و SKY-80

Skylight Facade
SKY-50 & SKY-80 Series

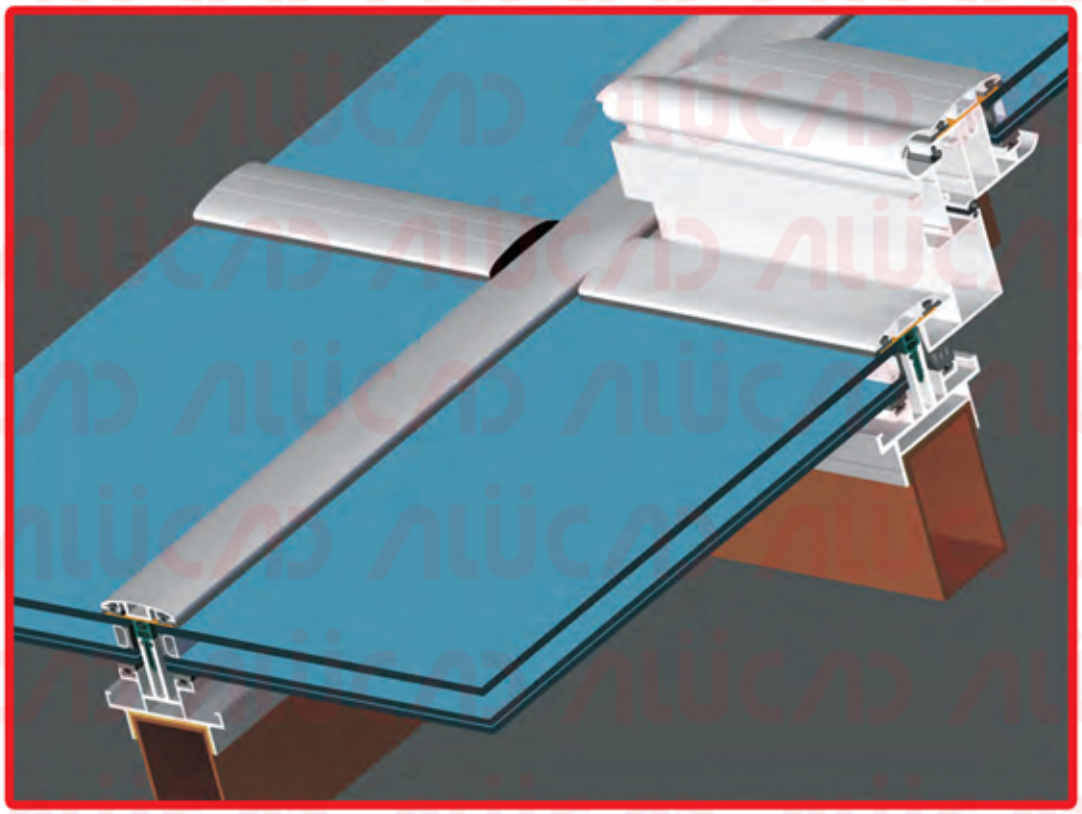

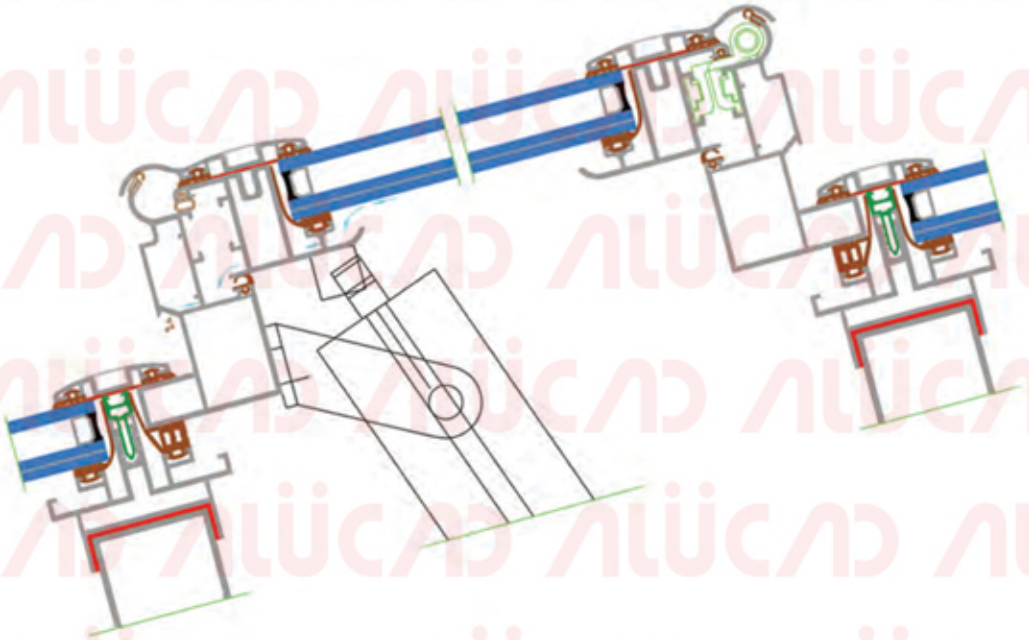

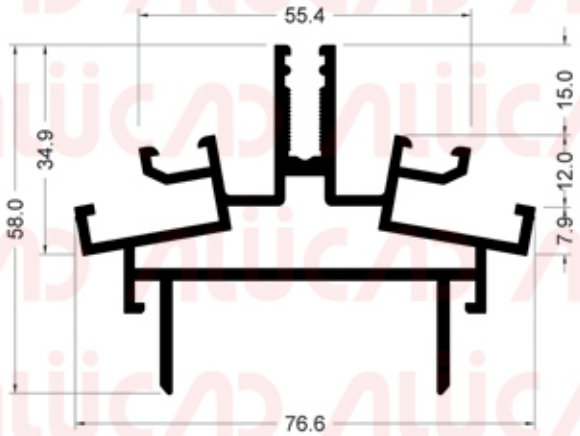

SKY - 013

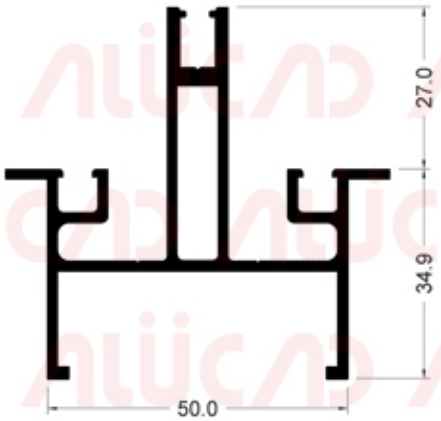

SKY - 014

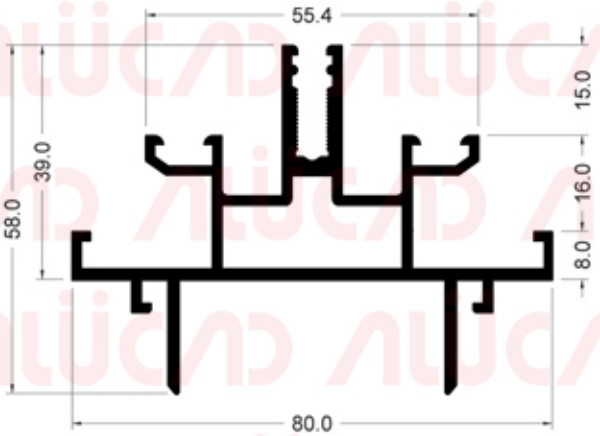

SKY - 011

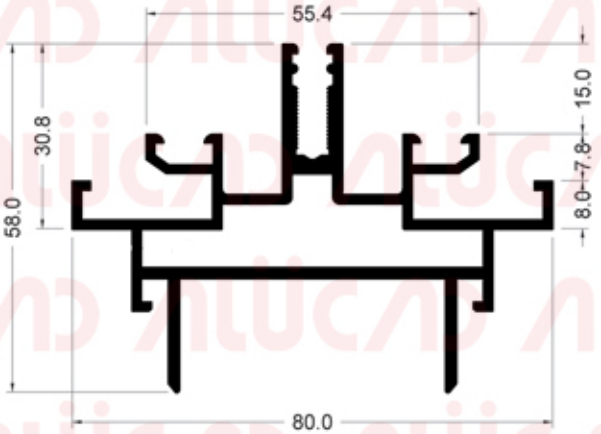

SKY - 012

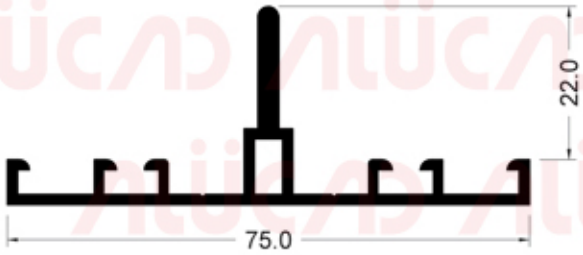

SKY - 016

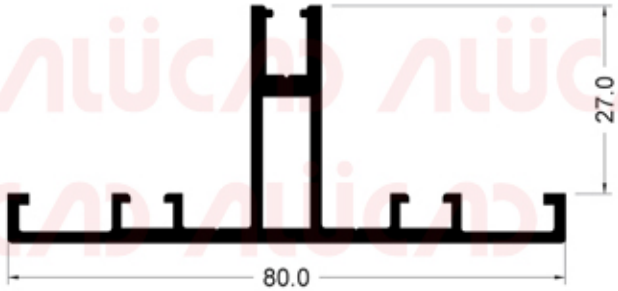

SKY - 015

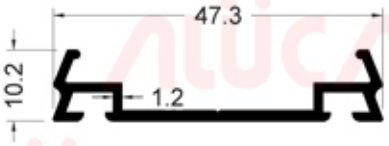

SKY - 044

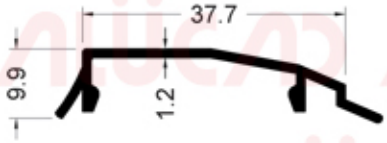

SKY - 041

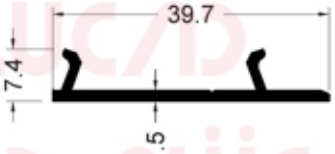

SKY - 042

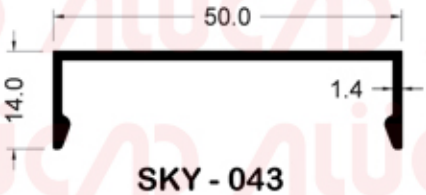

SKY - 043

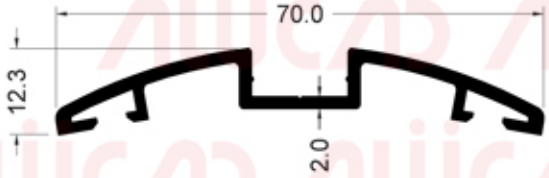

SKY - 075

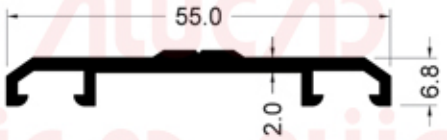

SKY - 073

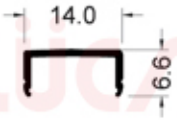

SKY - 074

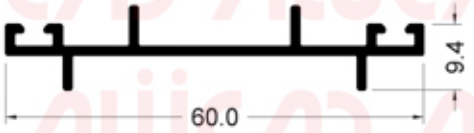

SKY - 072

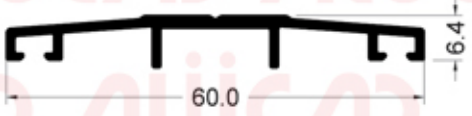

SKY - 071

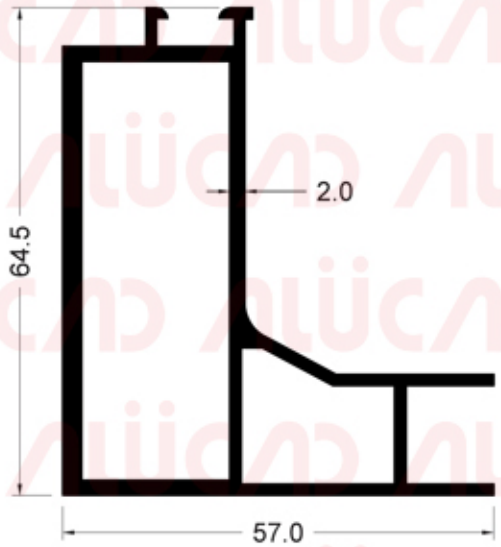

SKY - 021

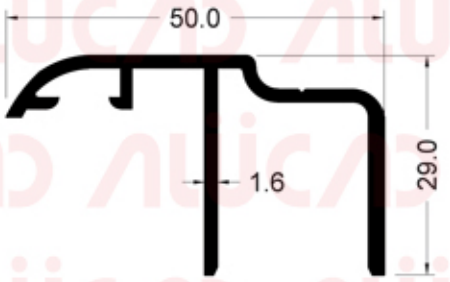

SKY - 023

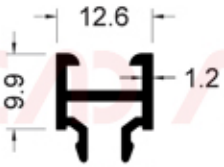

SKY - 024

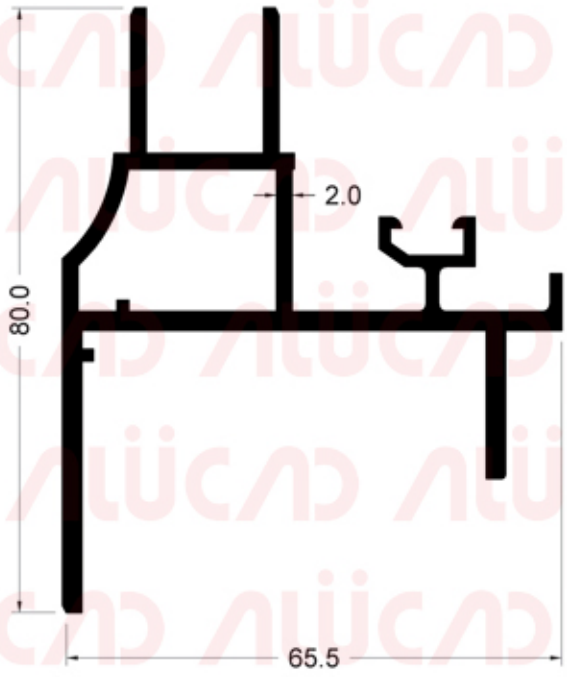

SKY - 022

SKY - 081

SKY - 082

SKY - 045

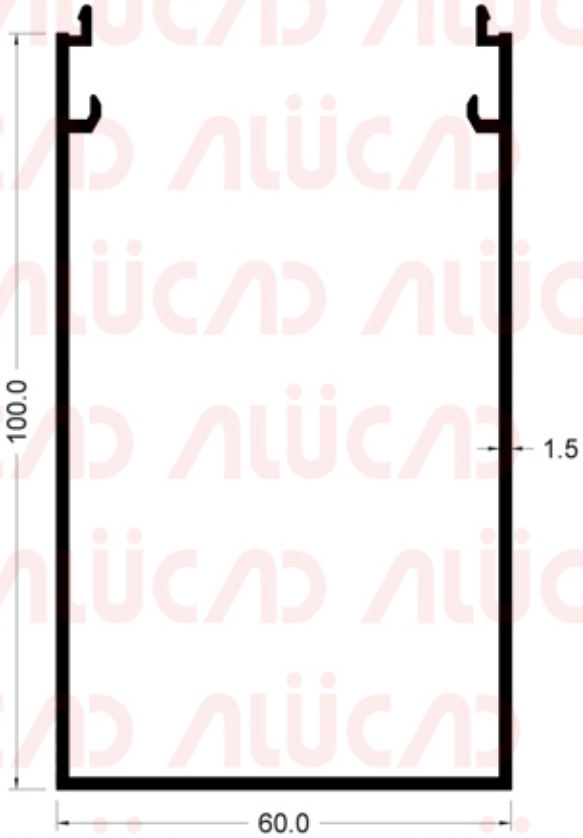

SKY - 047

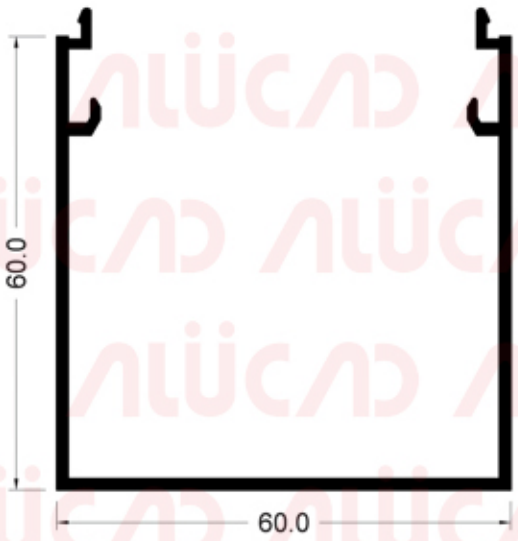

SKY - 046

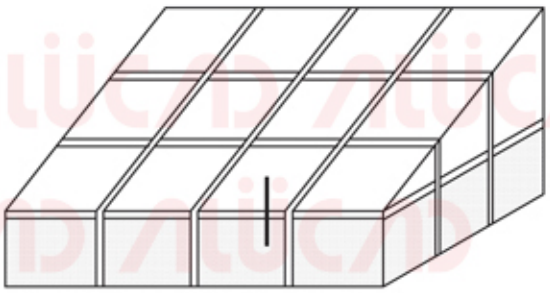

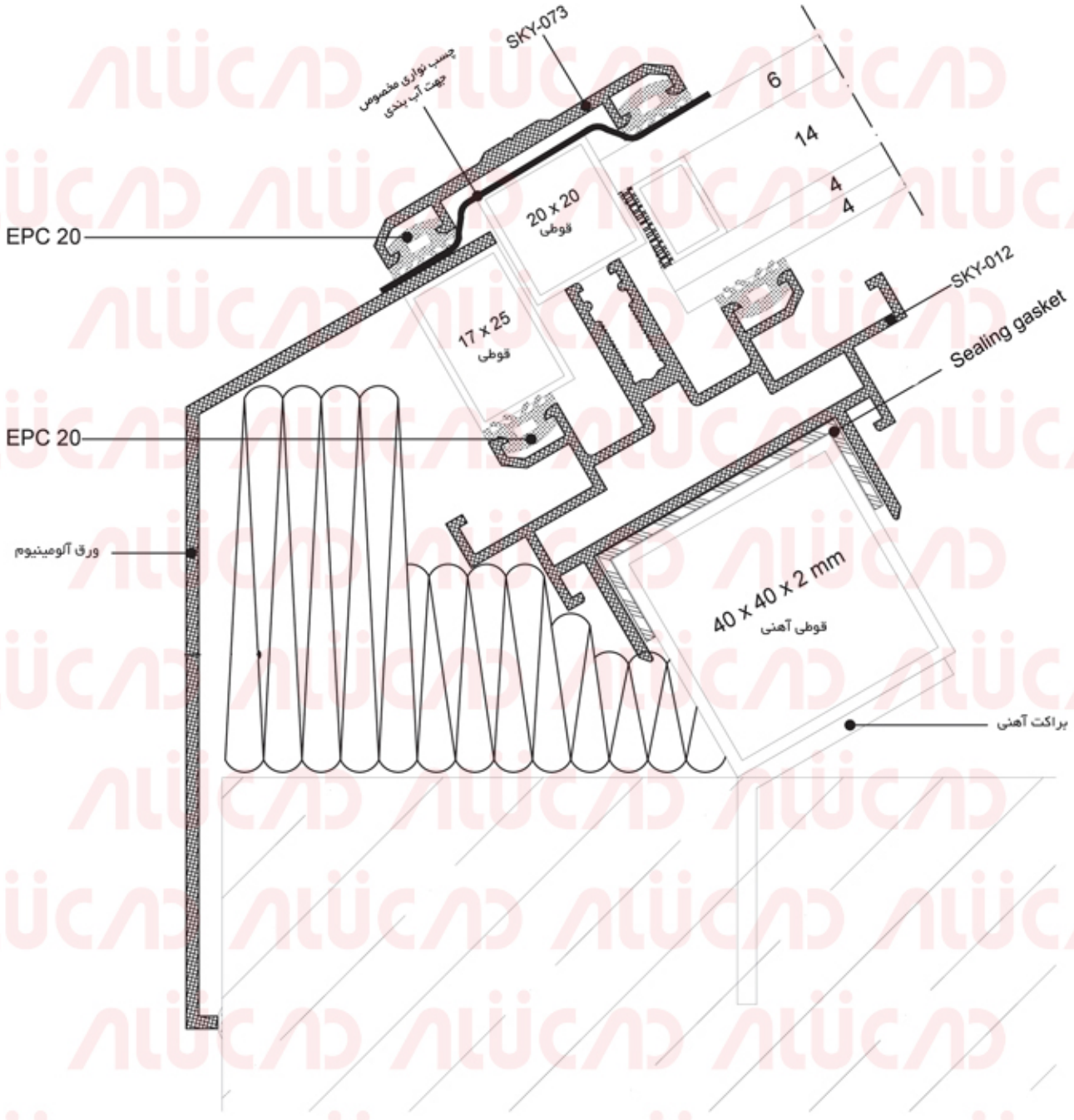
SKY-073
چسب نواری مخصوص جهت آب بندی
6
14
4
4
20 x 20
قوطی
EPC 20
17 x 25
قوطی
SKY-012
Sealing gasket
EPC 20
ورق آلومینیوم
40 x 40 x 2 mm
قوطی آهنی
براکت آهنی

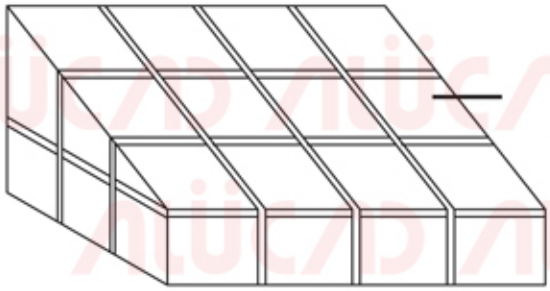

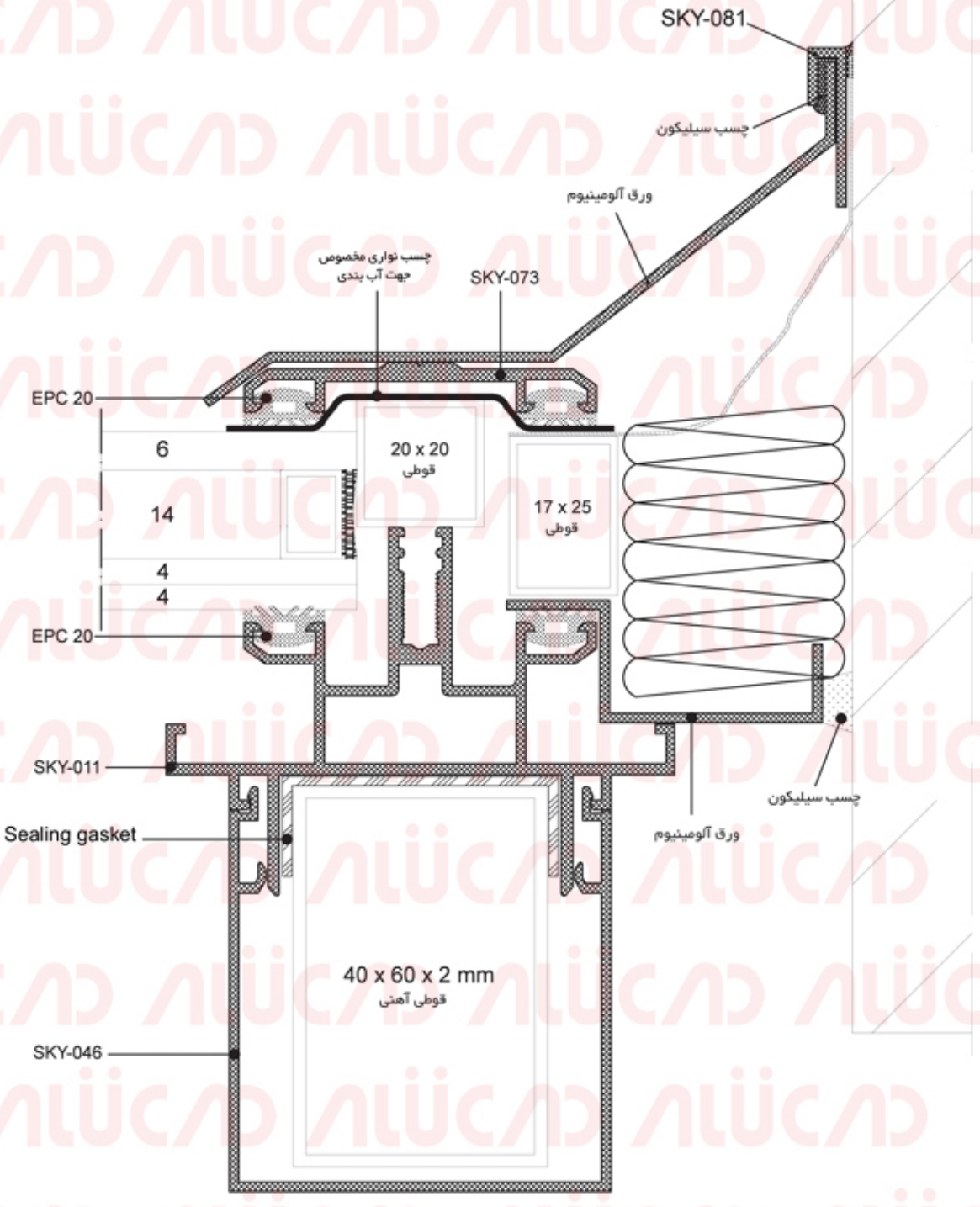
SKY-081
چسب سیلیکون
ورق آلومینیوم
چسب نواری مخصوص
جهت آب بندی
SKY-073
EPC 20
6
14
4
4
EPC 20
20 x 20
قوطی
17 x 25
قوطی
SKY-011
Sealing gasket
چسب سیلیکون
ورق آلومینیوم
40 x 60 x 2 mm
قوطی آهنی
SKY-046

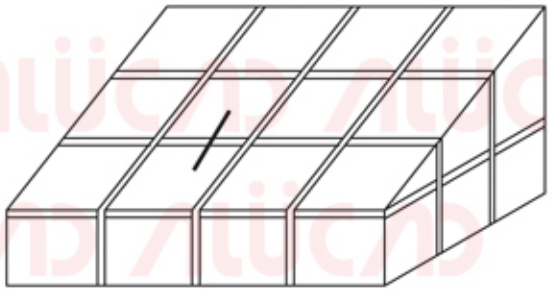

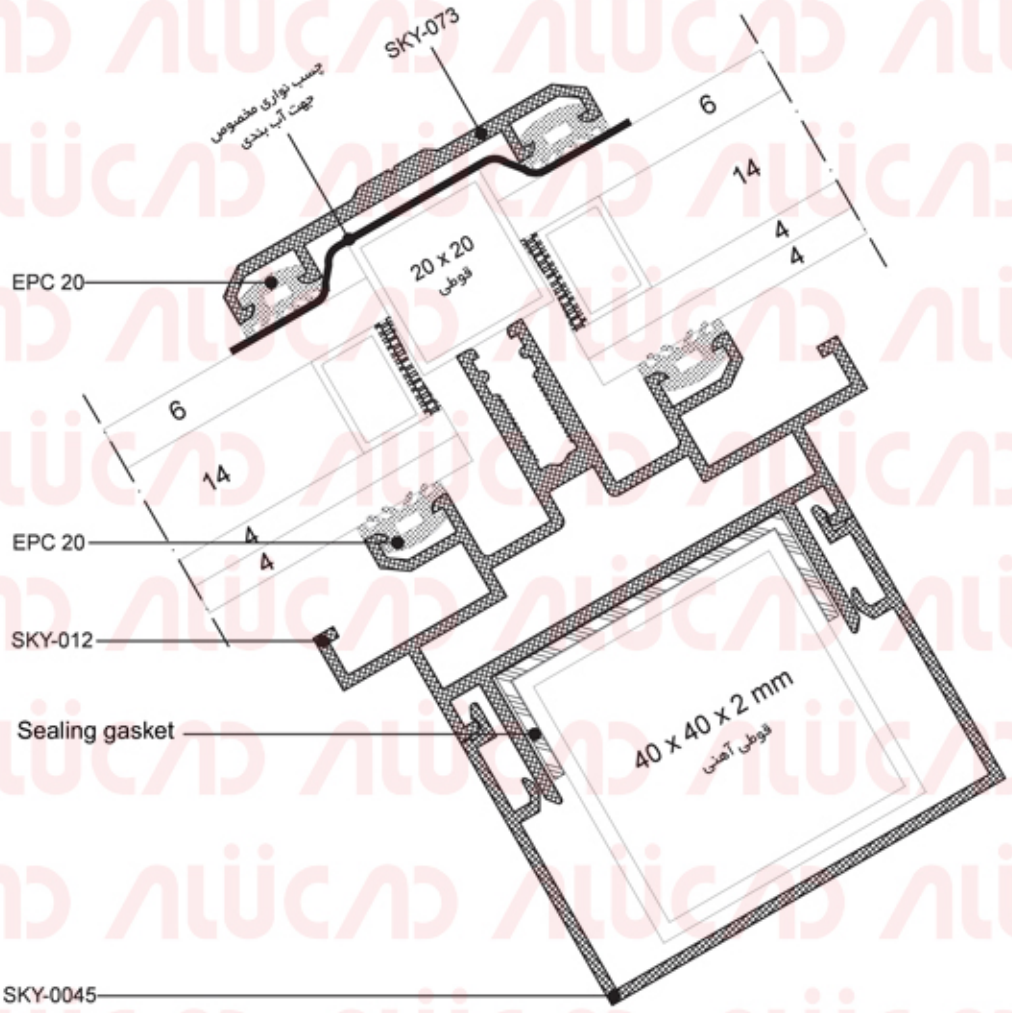
SKY-073
چسب نواری مخصوص
جهت آب بندی
6
14
4
4
20 x 20
فولادی
EPC 20
6
14
4
4
EPC 20
SKY-012
Sealing gasket
40 x 40 x 2 mm
فولادی آهنی
SKY-0045

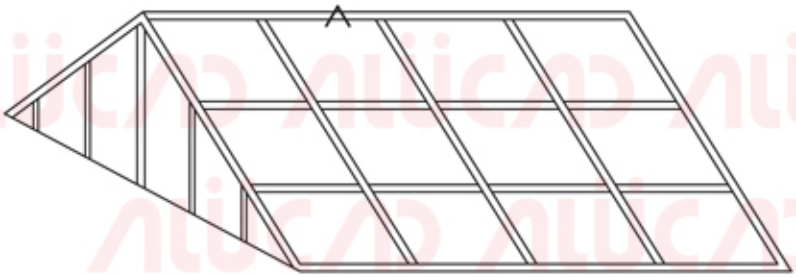

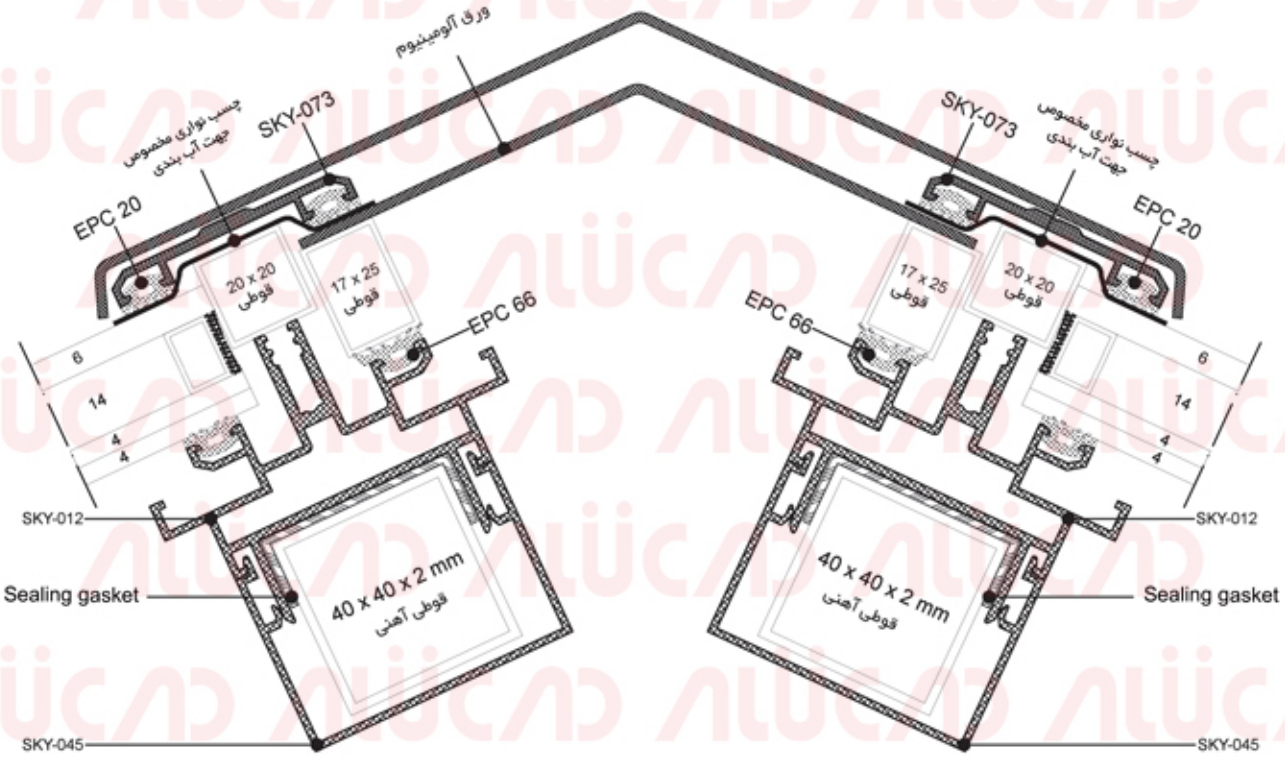
ورق آلومینیوم
چسب نواری مخصوص جهت آب بندی
SKY-073
EPC 20
20 x 20 قوطی
17 x 25 قوطی
EPC 66
6
14
4
4
SKY-012
Sealing gasket
40 x 40 x 2 mm قوطی آهنی
SKY-045

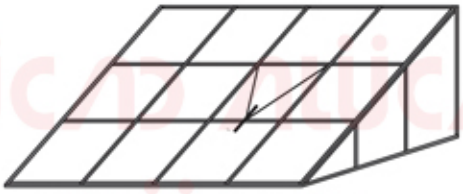

جزئیات بازشو سقف شیشه ای

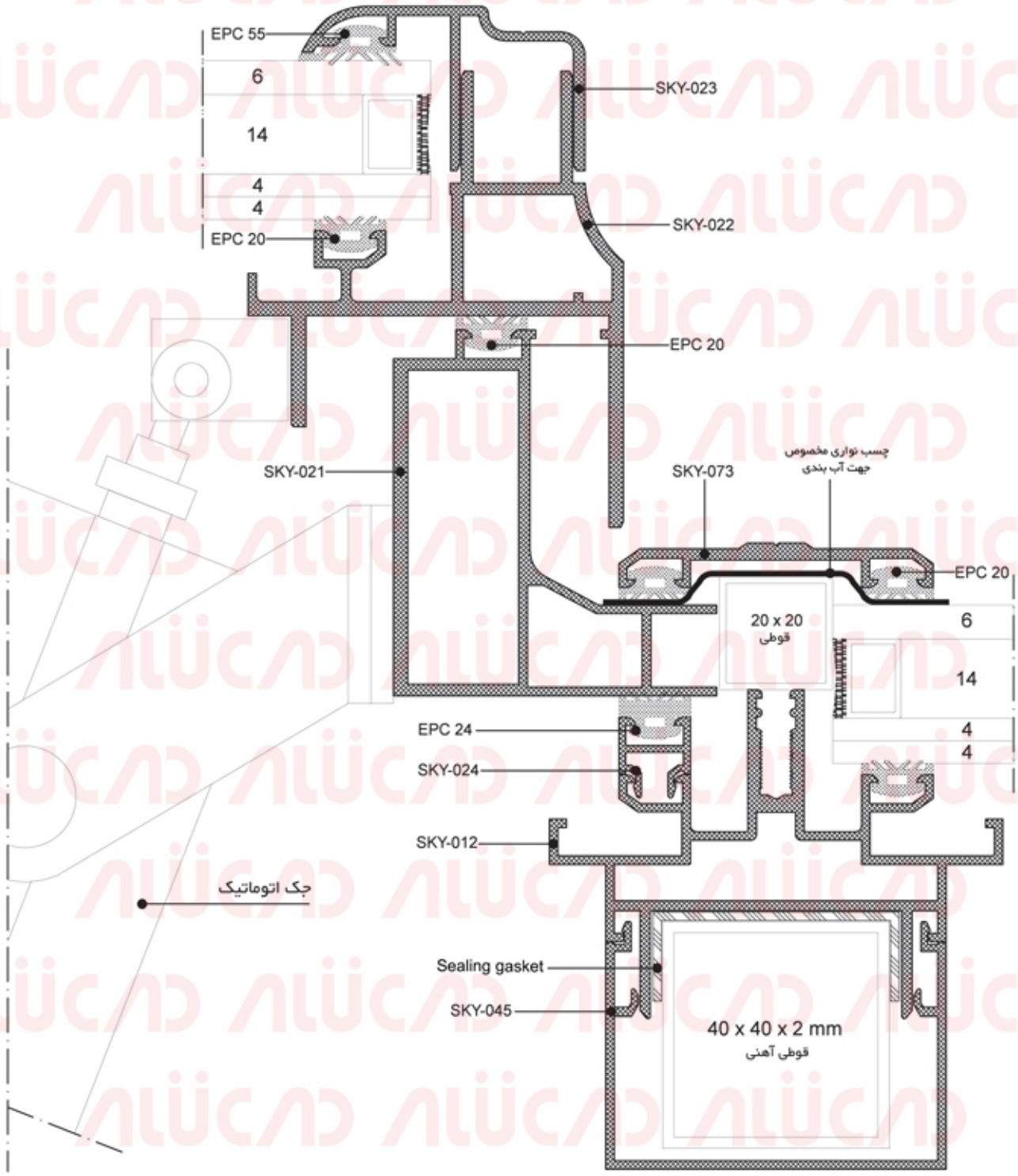

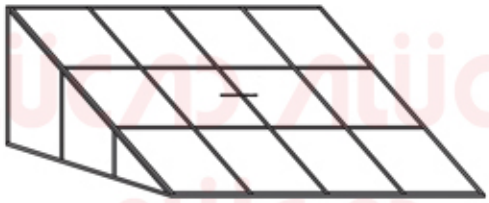

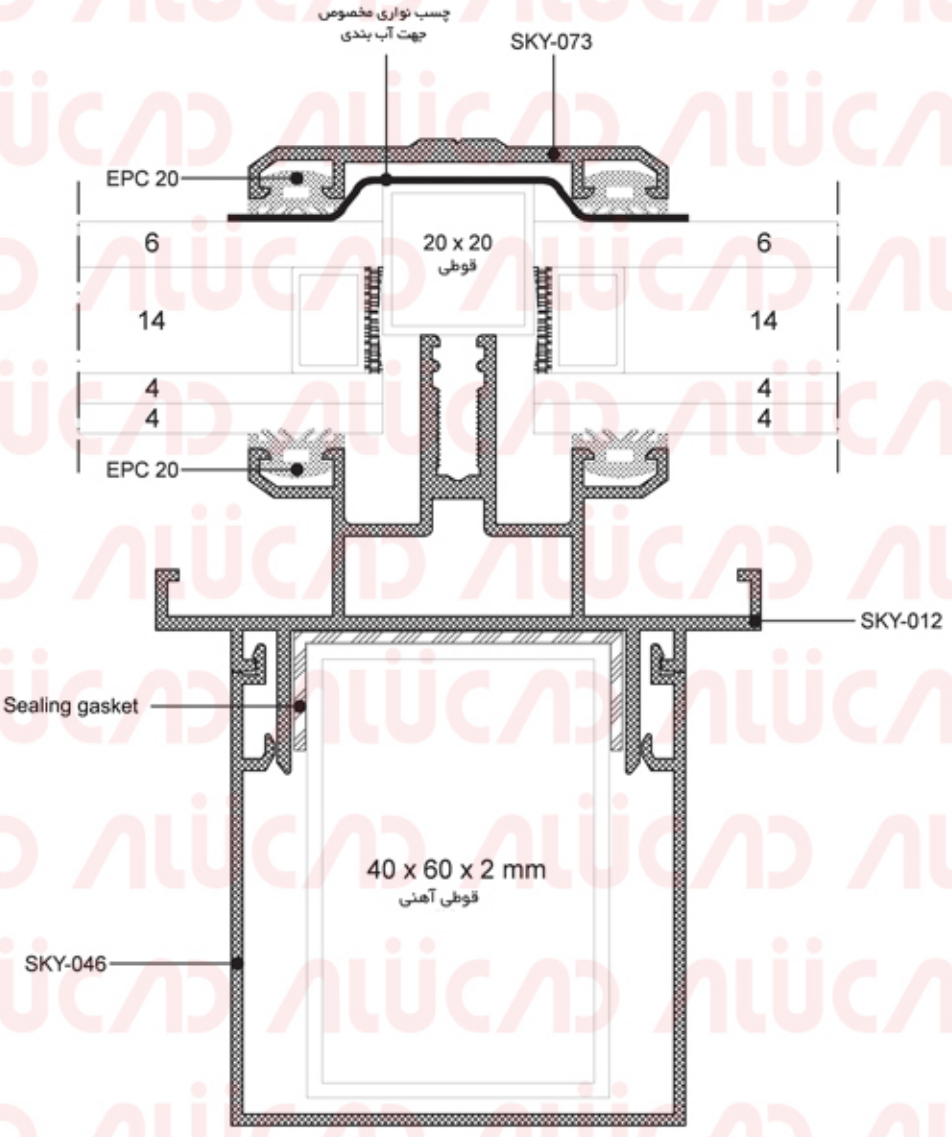
چسب نواری مخصوص
جهت آب بندی
SKY-073
EPC 20
6
20 x 20
قوطی
6
14
14
4
4
4
4
EPC 20
SKY-012
Sealing gasket
40 x 60 x 2 mm
قوطی آهنی
SKY-046

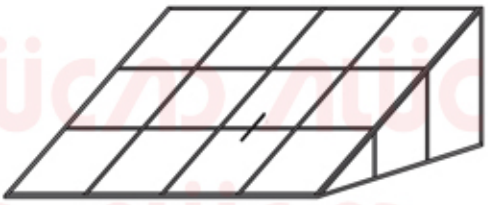

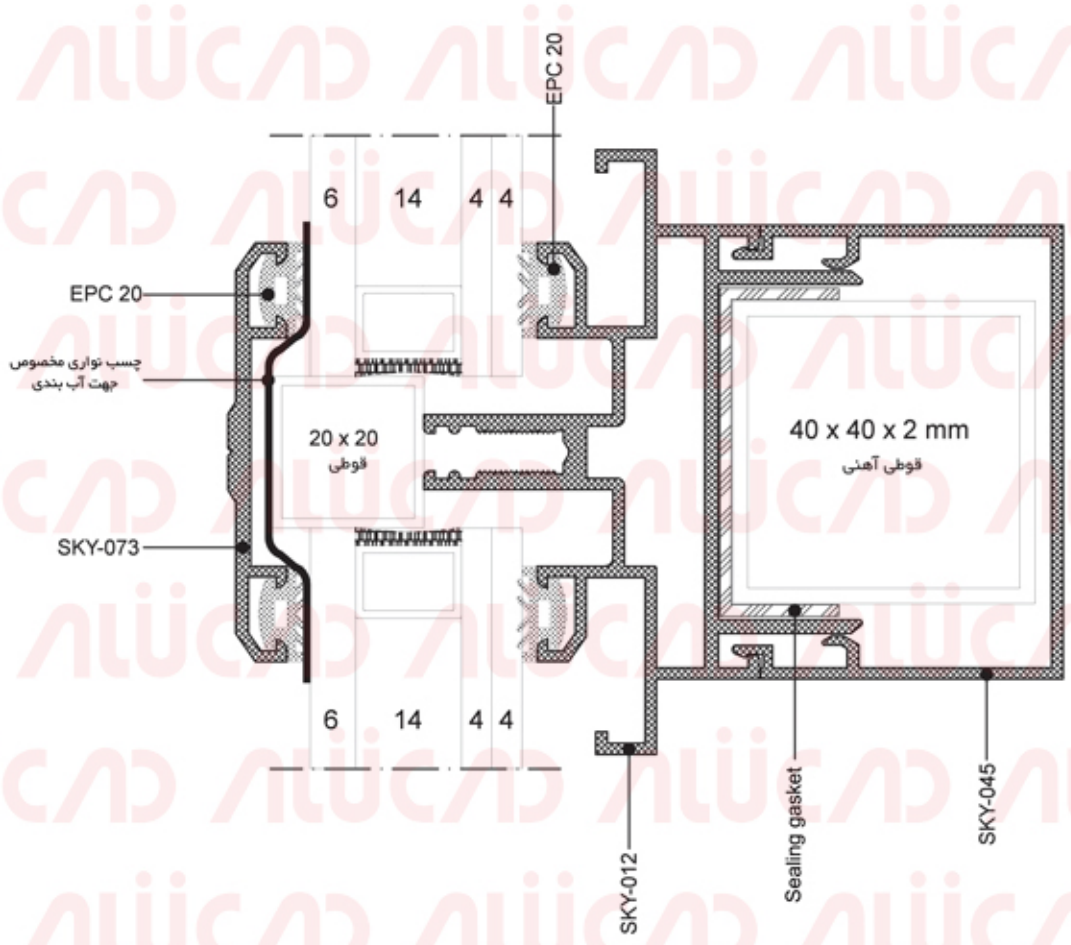
EPC 20
6
14
4
4
EPC 20
چسب نواری مخصوص
جهت آب بندی
20 x 20
قوطی
40 x 40 x 2 mm
قوطی آهنی
SKY-073
6
14
4
4
SKY-012
Sealing gasket
SKY-045

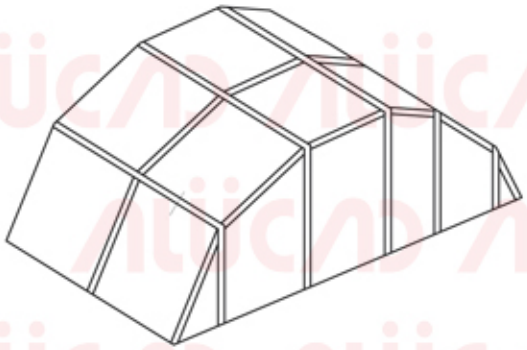

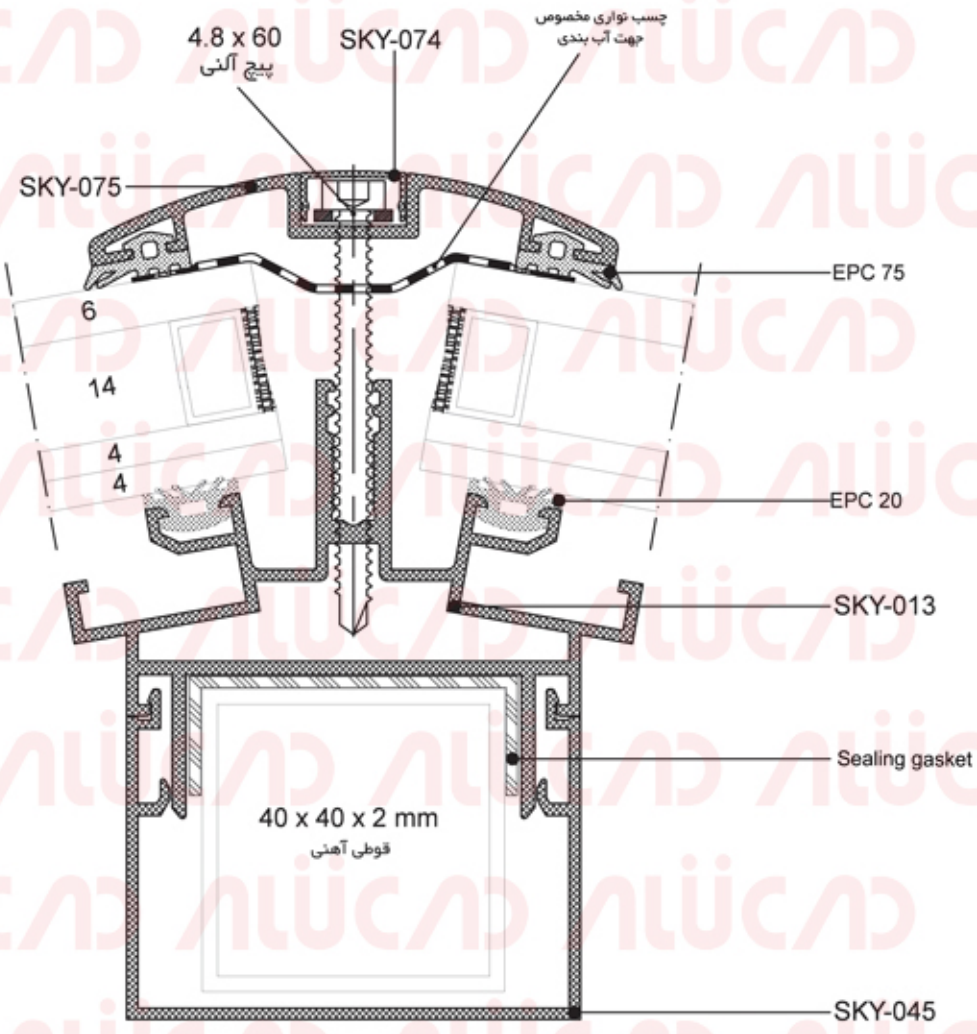
4.8 x 60
پیچ آلنی
SKY-074
چسب نوآری مخصوص
جهت آب بندی
SKY-075
EPC 75
6
14
4
4
EPC 20
SKY-013
Sealing gasket
40 x 40 x 2 mm
قوطی آهنی
SKY-045

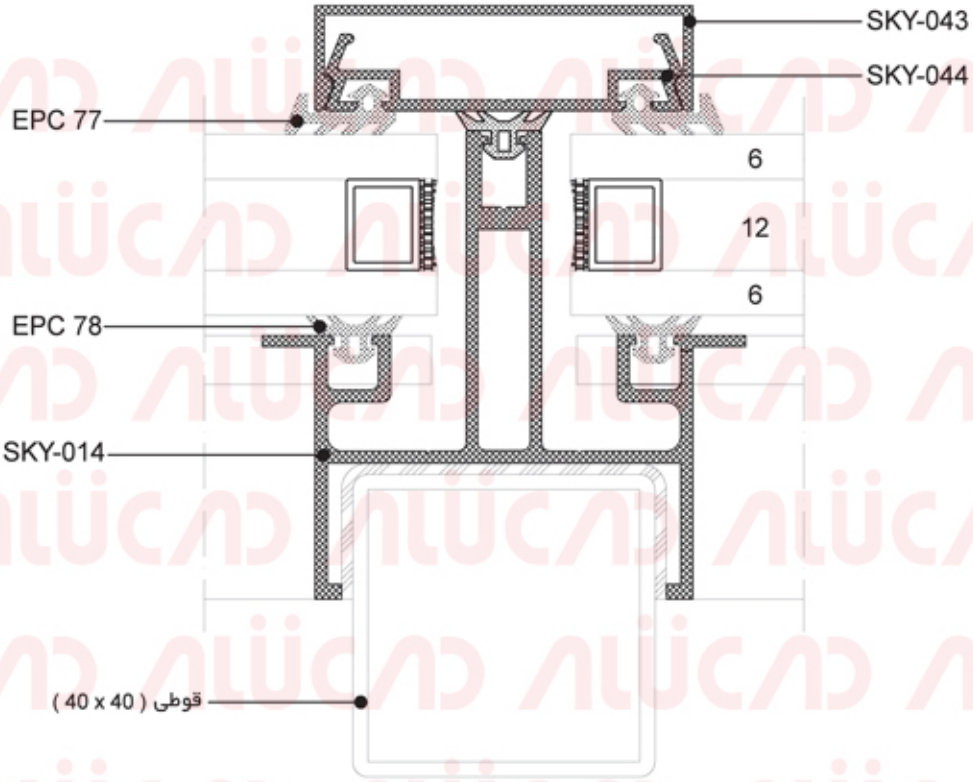
SKY-043
SKY-044
EPC 77
6
12
6
EPC 78
SKY-014
قوطی (40 x 40)

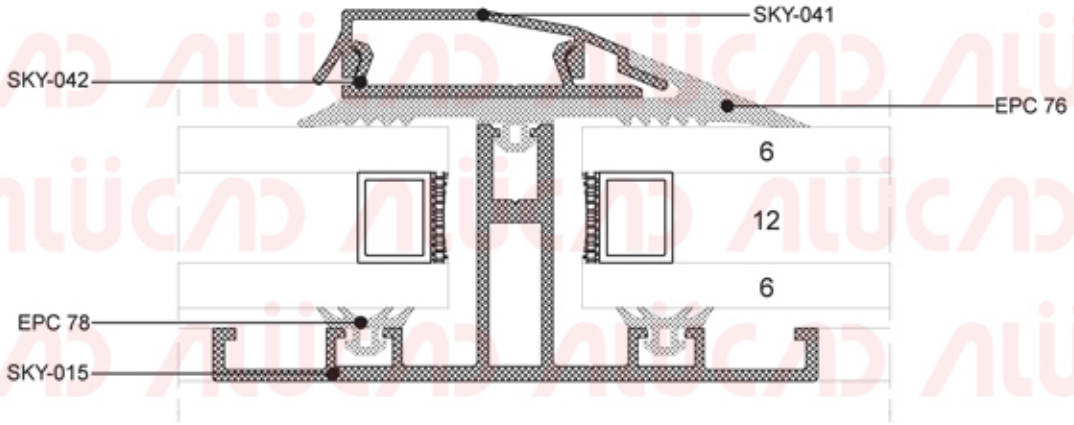
SKY-041
SKY-042
EPC 76
6
12
6
EPC 78
SKY-015

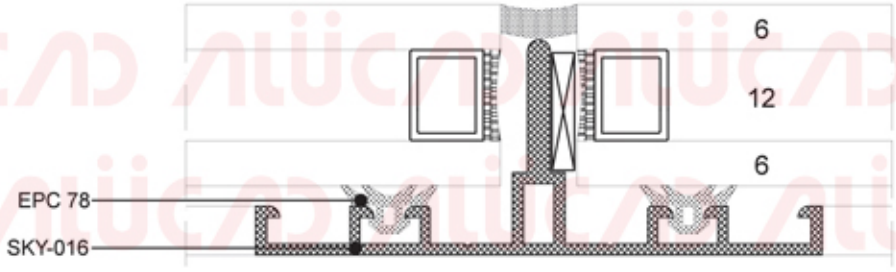
6
12
6
EPC 78
SKY-016

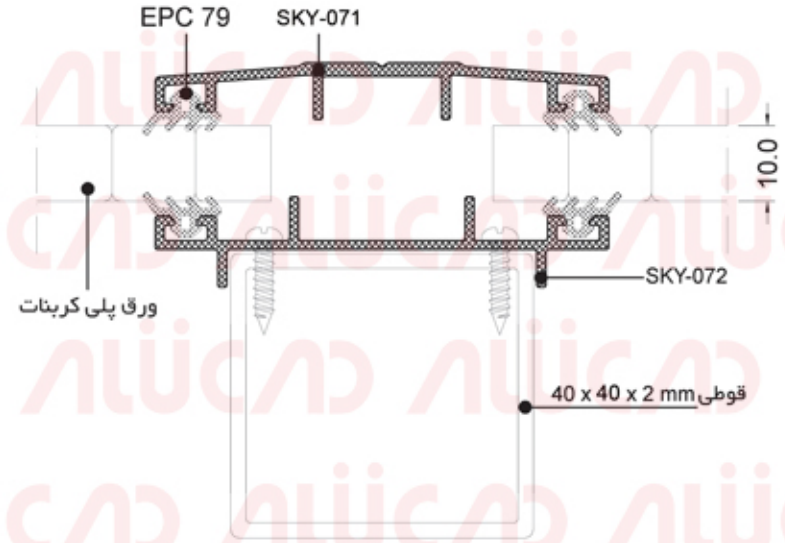
EPC 79
SKY-071
10.0
SKY-072
ورق پلی کربنات
40 x 40 x 2 mm قوطی

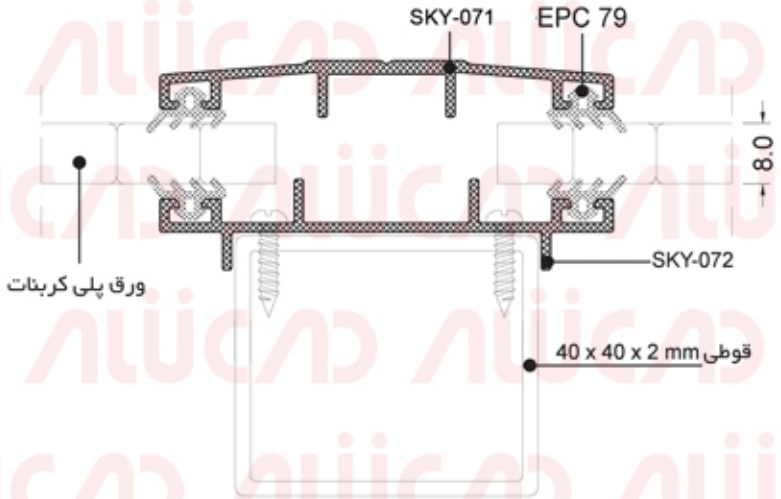
SKY-071
EPC 79
8.0
SKY-072
ورق پلی کربنات
40 x 40 x 2 mm قوطی

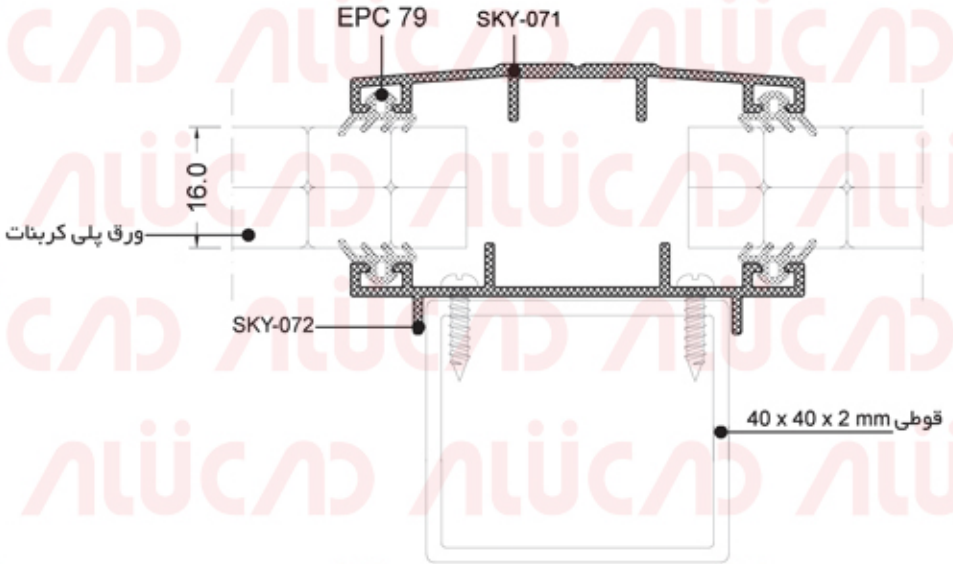
EPC 79
SKY-071
16.0
ورق پلی کربنات
SKY-072
40 x 40 x 2 mm قوطی

کد کالا	شکل کالا	مشخصات	محل قرارگیری
EPC 20		واشر شیشه	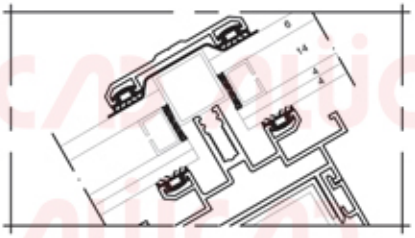
EPC 24		واشر شیشه	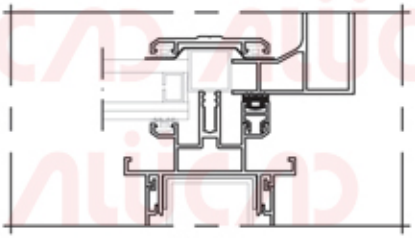
EPC 75		واشر شیشه	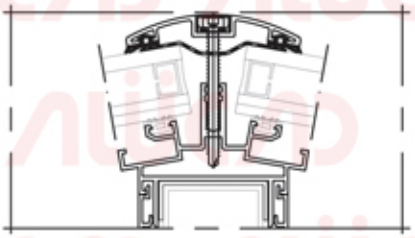
EPC 66		واشر شیشه	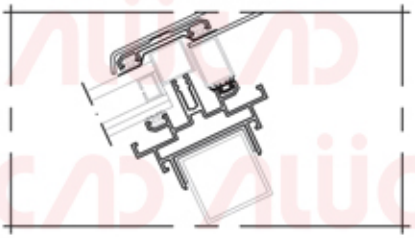

کد کالا	شکل کالا	مشخصات	محل قرارگیری
EPC 77		واشر شیشه	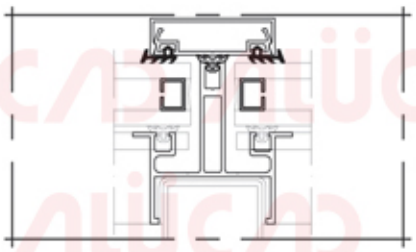
EPC 78		واشر شیشه	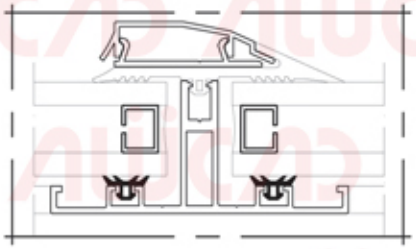
EPC 79		واشر شیشه	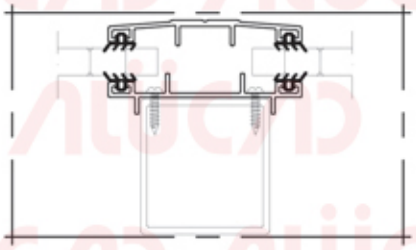
EPC 76		واشر مخصوص شیشه گیر	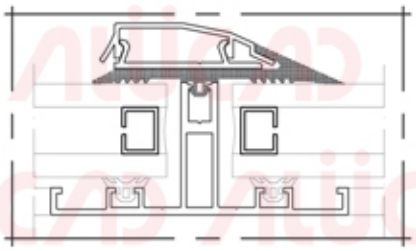

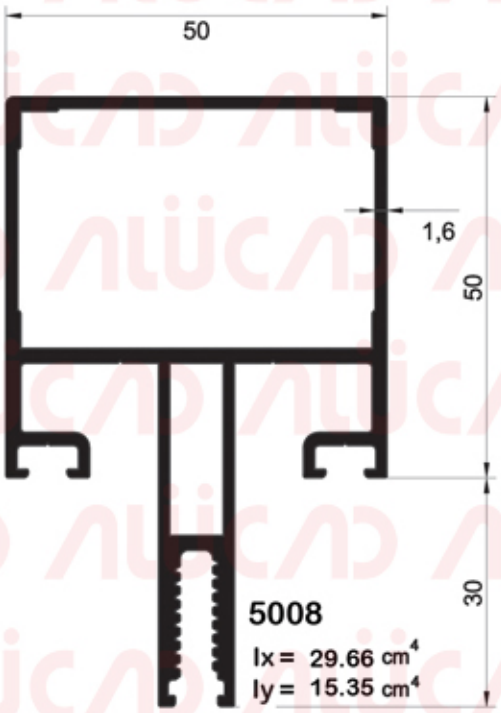
50
1,6
50
30
5008
Ix = 29.66 cm4
Iy = 15.35 cm4

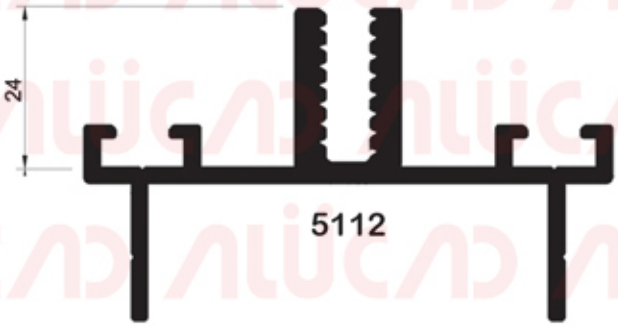
24
5112

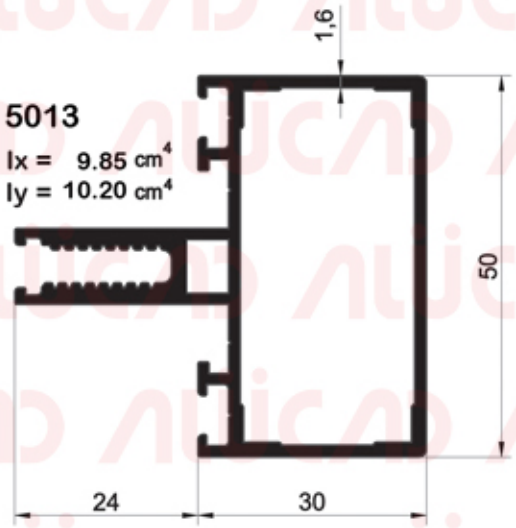
1,6
5013
Ix = 9.85 cm4
Iy = 10.20 cm4
50
24
30

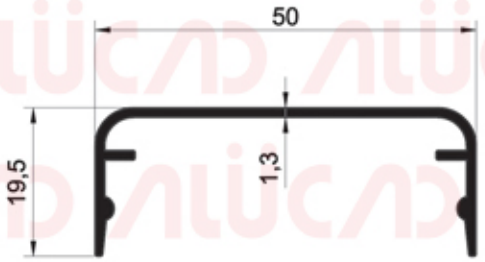

5046

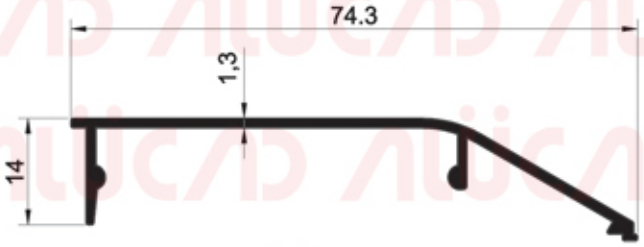

5047

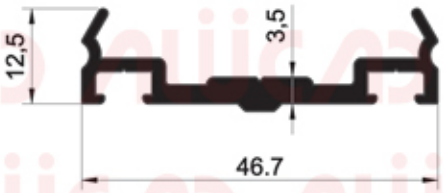

5048

5110

5111

SKY - 50

جزئیات سقف شیشه ای

Detailes

جزئیات

ALUMINIUM & UPVC SYSTEMS

آلـوم کـار دیـنه

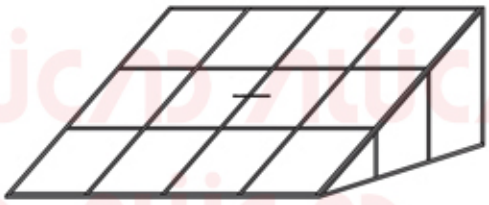

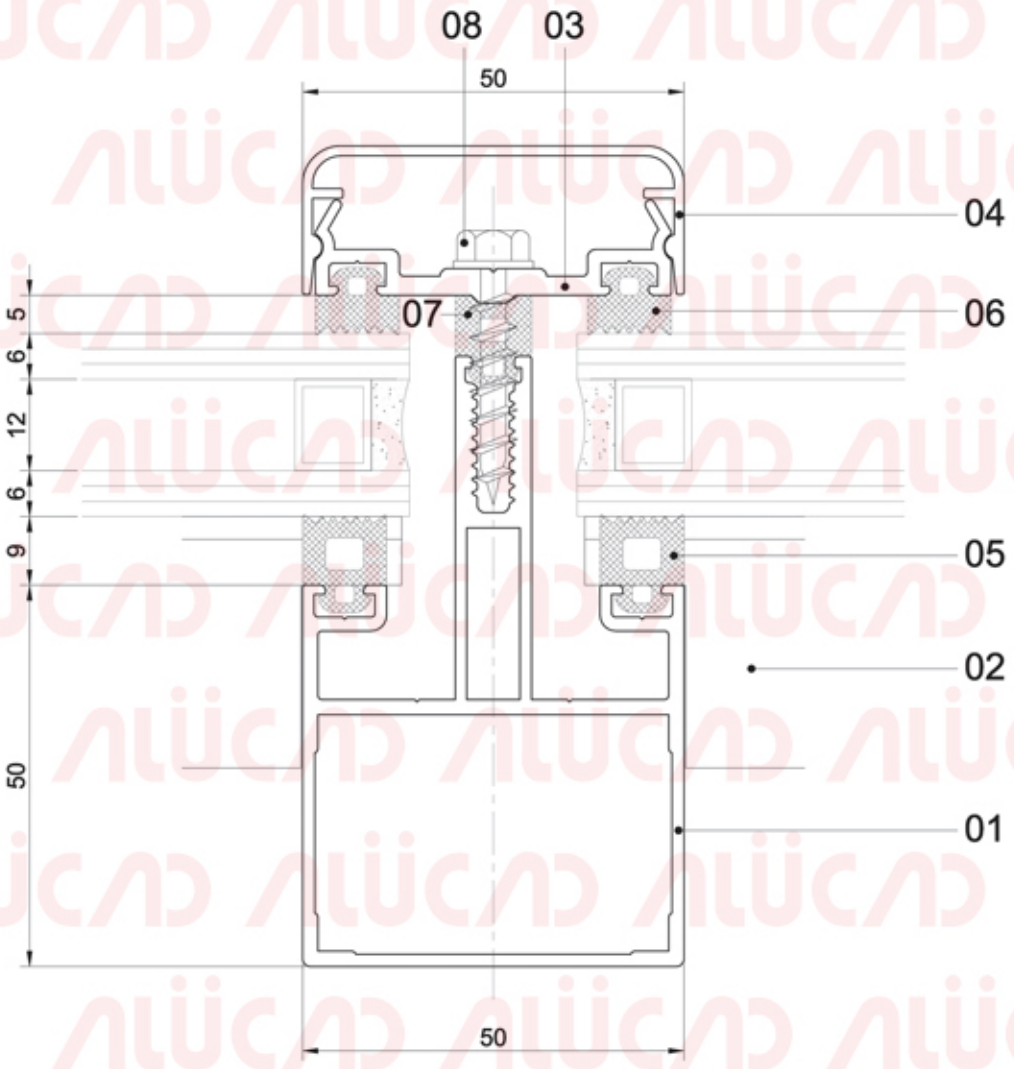

01.	پروفیل عمودی	5008	04.	پروفیل درپوش	5046	07.	ایزولاتور	MF 08
02.	پروفیل افقی	5013	05.	واشر شیشه	CF 09	08.	پیچ 5.5x32	YSB-A2
03.	پروفیل شیشه گیر	5048	06.	واشر شیشه	CF 05			

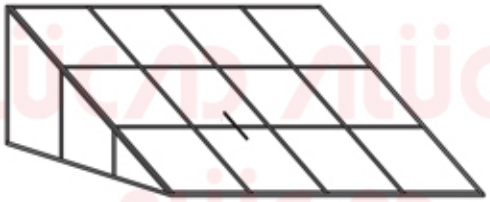

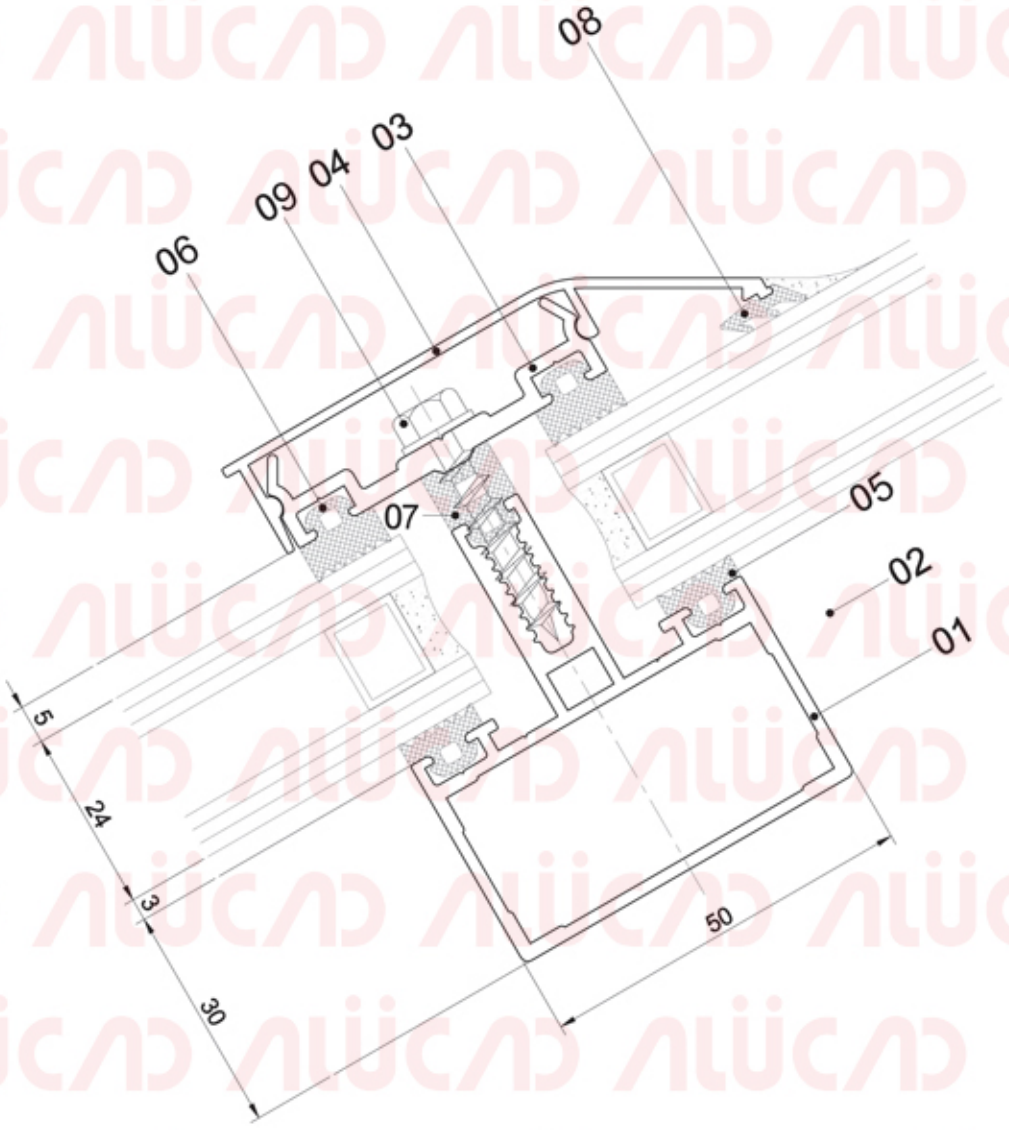

01.	پروفیل افقی	5013	05.	واشر شیشه	CF 03	09.	پیچ 5.5x32	YSB-A2
02.	پروفیل عمودی	5008	06.	واشر شیشه	CF 05			
03.	پروفیل شیشه گیر	5048	07.	ایزولاتور	MF 08			
04.	پروفیل درپوش	5047	08.	واشر شیشه	ICF 30			

SKY - 50 | جزئیات سقف شیشه ای

Detailes | جزئیات

ALUMINIUM & UPVC SYSTEMS
آلـوم کـار دیـنه

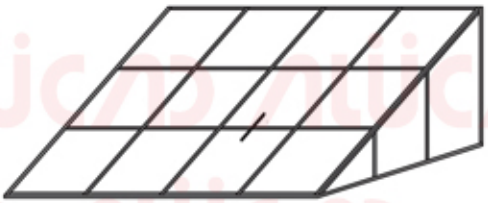

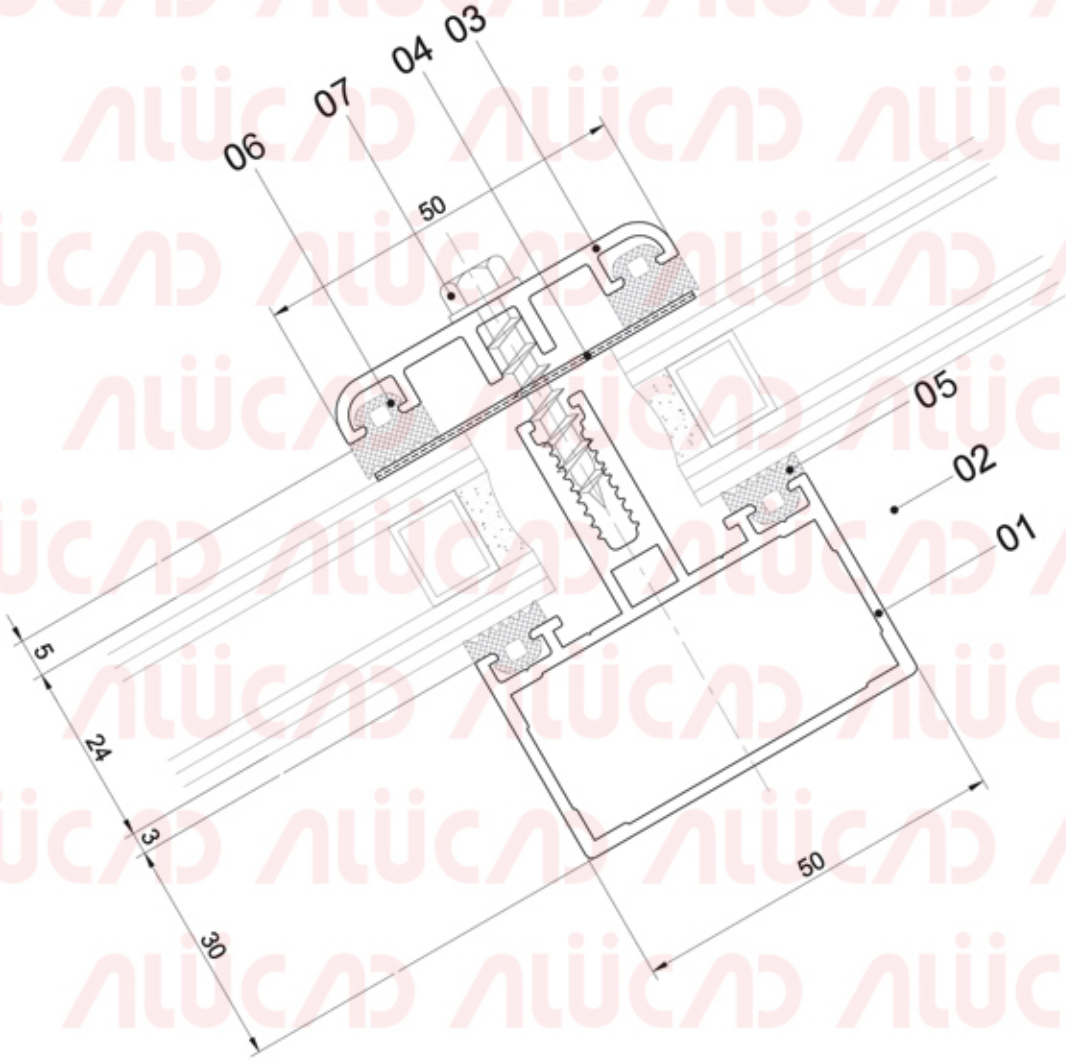

01.	پروفیل افقی	5013	04.	چسب مخصوص آب بندی		07. پیچ 5.5x32	YSB-A2
02.	پروفیل عمودی	5008	05.	واشر شیشه	CF 03		
03.	پروفیل درپوش	5111	06.	واشر شیشه	CF 05		

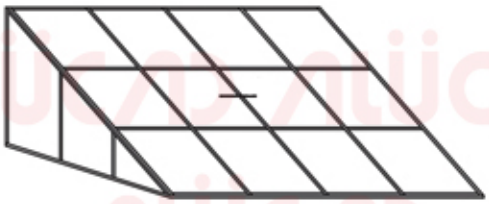

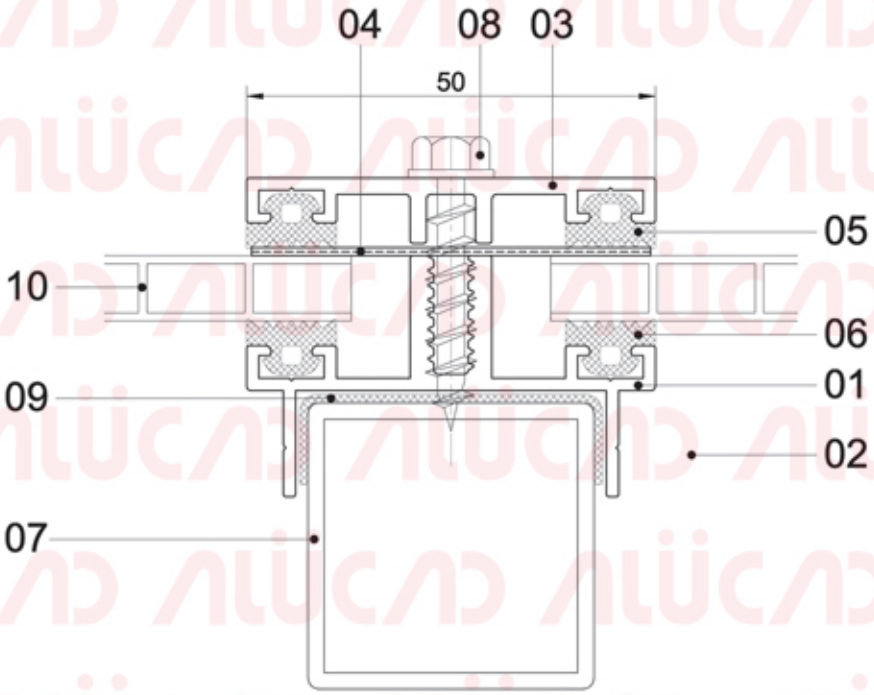

01.	پروفیل عمودی	5112	05.	واشر شیشه	CF 03	09.	Sealing gasket
02.	پروفیل افقی	5112	06.	واشر شیشه	CF 03	10.	ورق پلی کربنات
03.	پروفیل شیشه گیر	5110	07.	قوطی 35x35x2	آهنی		
04.	چسب مخصوص آب بندی		08.	پیچ 5.5x32	YSB-A2		

کد کالا	شکل کالا	مشخصات	توضیحات
CF 03		واشر شیشه 3 mm	EPDM
CF 05		واشر شیشه 5 mm	EPDM
CF 09		واشر شیشه 9 mm	EPDM
MF 08		ایزولاتور 8 mm	EPDM
ICF 30		واشر شیشه	EPDM